第100回全国高校野球選手権記念広島大会 全結果

コ:コカコーラボトラーズジャパン野球場
呉:呉市二河野球場
福:福山市民球場
原:やまみ三原市民球場
み:みよし運動公園野球場
し:しまなみ球場
東:東広島運動公園野球場
マ:マツダスタジアム

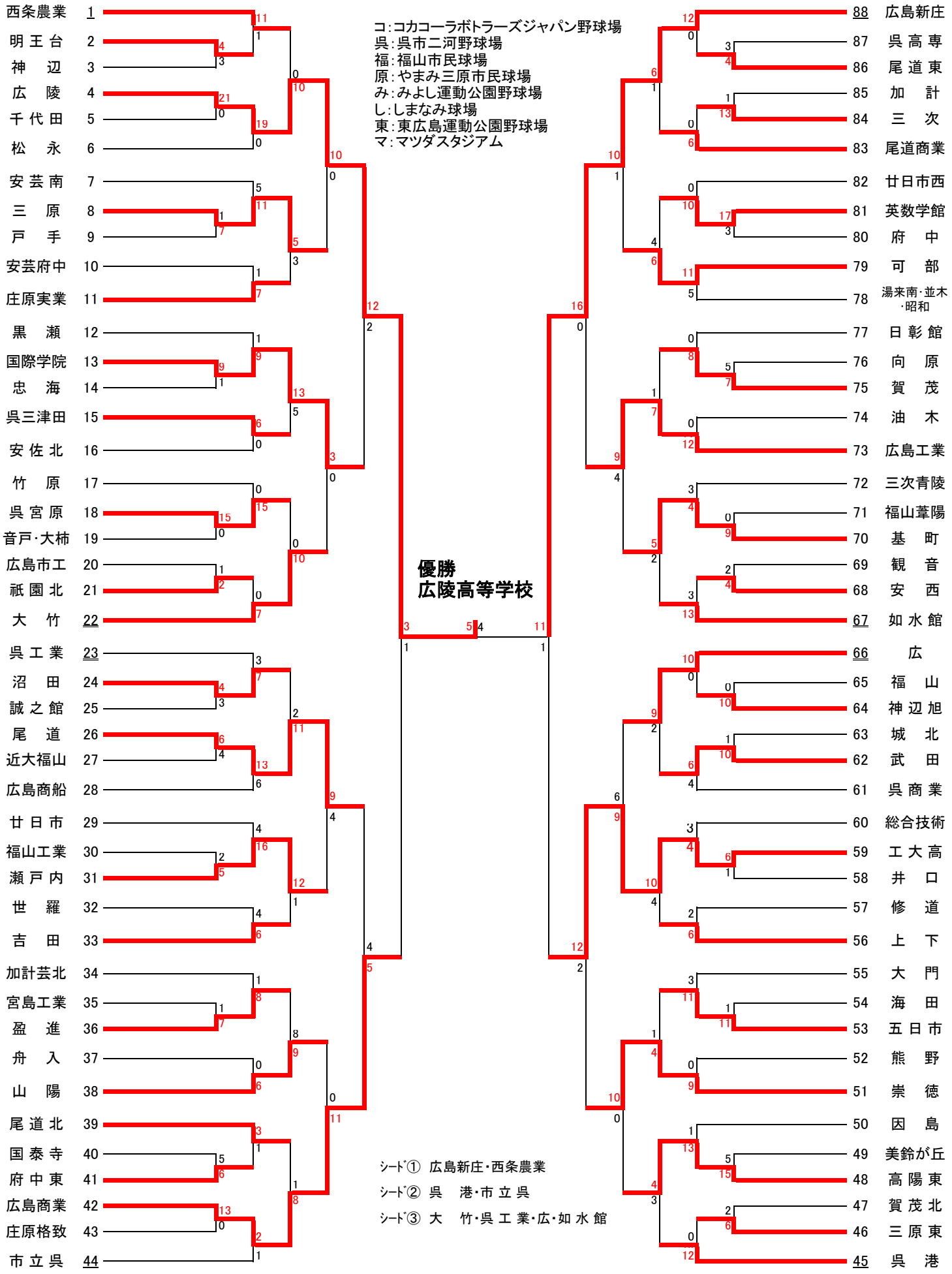

シード① 広島新庄・西条農業
シード② 呉 港・市立呉
シード③ 大 竹・呉工業・広・如水館